Fiche technique

2976PJE075P54

EAN 4031582302868

Roulette pivotante à blocage total, Chape en acier embouti, Finition zinguée, Pivot sur double chemin de billes, Axe de roue boulonné, Billes acier. Corps de roue polypropylène, Bandage: caoutchouc thermoplastique, gris non tachant, roulement sur cône à billes inox, Fixation à platine

Fiche technique

Diamètre de roue	75 mm
Largeur de bandage	25 mm
Dimension de platine	70 x 55 mm
Distance entre axe	57/51 x 41 mm
Diamètre des trous	5,5 mm
Déport	28 mm
Diamètre d'encombrement	131 mm
Hauteur	103 mm
Résistance à la température	- 20 / + 60 °C
Norme	EN 12530
Poids	0.654 kg
Capacité de charge dynamique	100 kg
Capacité de charge statique	200 kg
Rayon d'encombrement	65.5 mm
Dureté du bandage	A 87 Shore

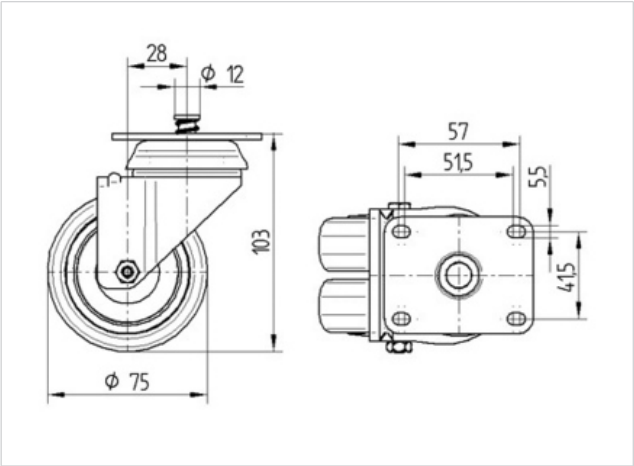

Résistance au roulement	+ + + + +
Bruit du mouvement	+ + + + +
Usure	+ + + + +
Résistance à l'oxydation.	+ + + + +

© Copyright 2012, TENTE International, www.tente.com, 22/05/2012

Fiche technique

2976PJE075P54

EAN 4031582302868

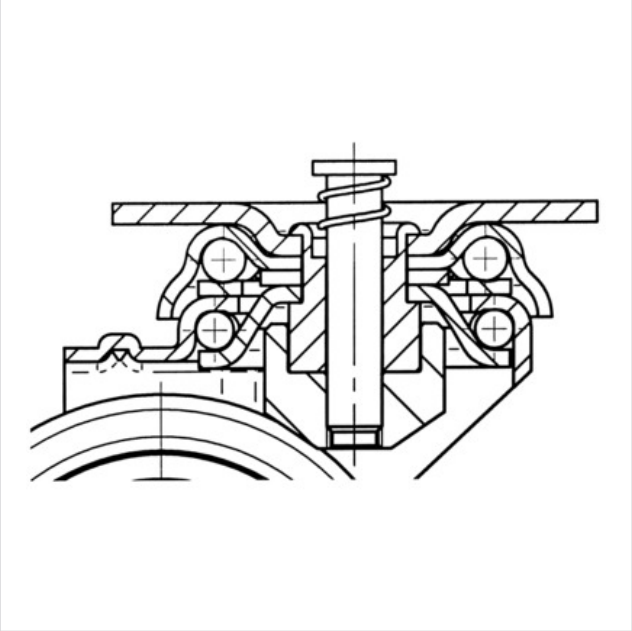

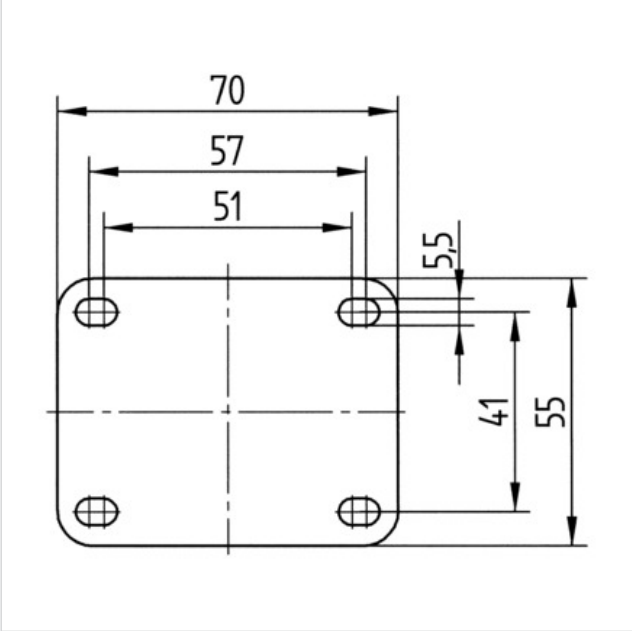

© Copyright 2012, TENTE International, www.tente.com, 22/05/2012